IMP PUMPS Центробежный насос CL 80-330/2/11.0K

Одноступенчатые вертикальные насосы INLINE · Артикул 979522064 · Серия CL

1. Обзор

CL 80-330/2/11.0K — это одноступенчатый, центробежный рядный насос с сухим ротором и всасывающими и нагнетательными патрубками одинакового диаметра, предназначенный для систем центрального отопления и охлаждения, для установки на трубопроводе или на фундаменте.
Насос приводится в движение асинхронным трехфазным электродвигателем с вентиляторным охлаждением и фиксированной скоростью. Двигатель с эффективностью IE3 имеет класс изоляции F, степень защиты от воды и пыли IP55 и подключается непосредственно к электрической сети.
Для нормальной работы насоса необходимо использовать рабочую среду, состоящую из чистой воды или смеси чистой воды и гликоля в соответствии с действующими стандартами качества воды, например немецким стандартом VDI 2035.

Основные данные

Вес, кг	173
Присоединение	Фланцевое
Степень защиты	IP55
Максимальный напор, м	31,6
Параметры электросети	3~ 230/400 В, 50 Гц
Максимальная мощность, Вт	11 000
Присоединительный размер	DN80
Максимальная мощность, кВт	11
Максимальная производительность, м3/ч	129,5
Максимальная производительность, л/мин	2 166,67

2. Гидравлические характеристики

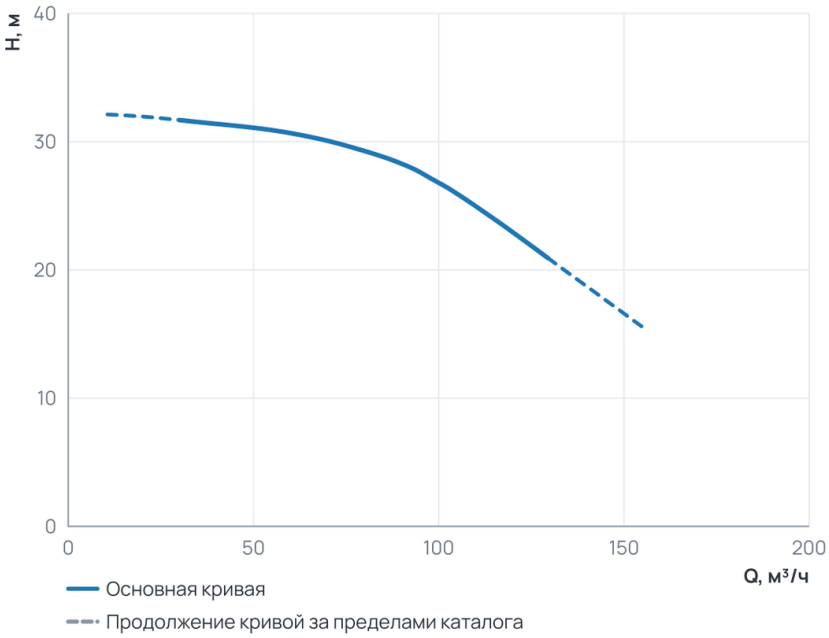

Рабочий диапазон

Подача Q	30 … 129,5 м³/ч
Напор H	20,9 … 31,7 м

Пунктир на диаграмме — продолжение кривой за пределами каталога производителя.

3. Технические данные

Общие сведения

Серия	CL	Сдвоенный	Нет
Гарантия, мес	24	Число полюсов	2
Уровень шума, дБ	69		

Гидравлические данные

Максимальный напор, м	31,6	Максимальное давление в системе, бар	16
Максимальная производительность, м3/ч	129,5	Максимальная производительность, л/мин	2 166,67

Перекачиваемая среда

Рабочая жидкость	Чистая вода	Температура окружающей среды, °C	+40
Максимальное содержание этиленгликоля, %	Вода по VDI 2035, гликоль до 50 %	Максимальная температура перекачиваемой жидкости, °C	-20...+140

Материалы

Материал вала	Нержавеющая сталь	Материал корпуса	Чугун
Материал подшипника	AQ1EGG	Материал обмотки статора	Медь
Материал рабочего колеса	Чугун		

Монтаж и присоединение

Вес, кг	173	Длина, мм	872
Высота, мм	486	Ширина, мм	350
Присоединение	Фланцевое	Монтажная длина, мм	440
Присоединительный размер	DN80	Диаметр условного прохода, мм	80

Электродвигатель

Частота (Гц)	50	Степень защиты	IP55
Номинальный ток, А	20,1	Параметры электросети	3~ 230/400 В, 50 Гц
Частота вращения, об/мин	2950	Максимальная мощность, Вт	11 000
Максимальная мощность, кВт	11	Частотное регулирование двигателя	Нет
Класс энергоэффективности двигателя	IE3		

4. Габаритные размеры

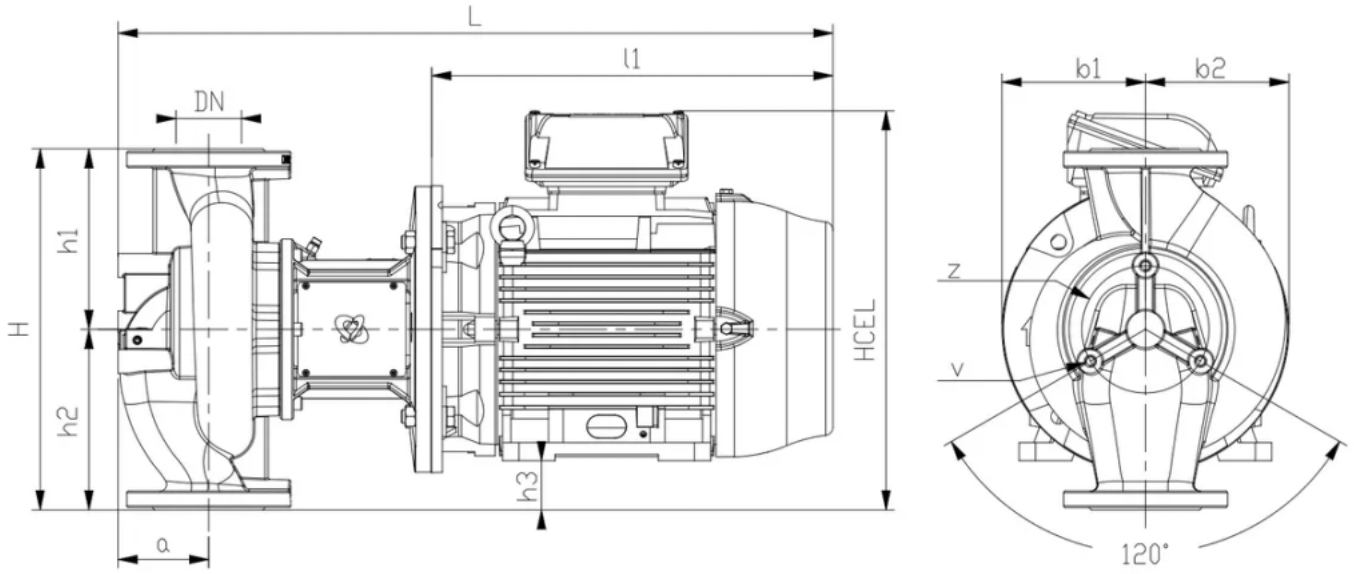

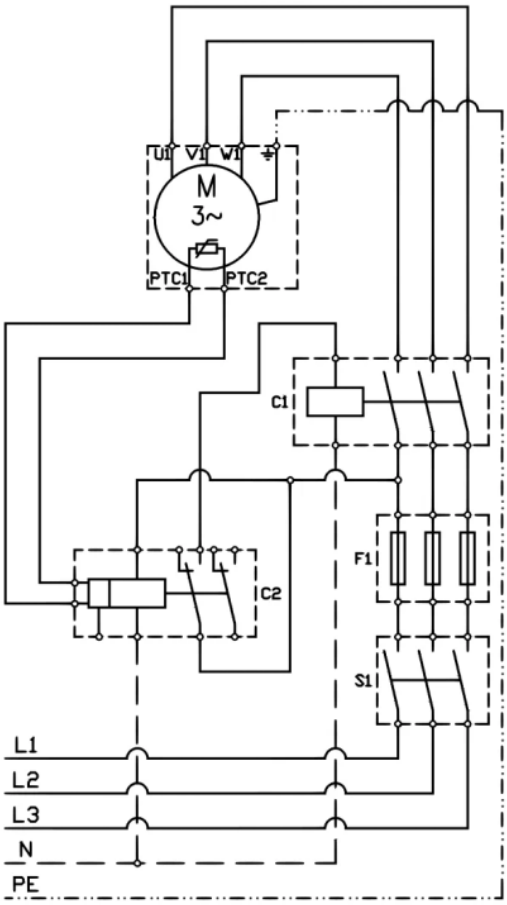

5. Данные для заказа

Наименование	Центробежный насос CL 80-330/2/11.0K
Артикул	979522064
Производитель (марка)	IMP PUMPS
Серия	CL
Вид оборудования	Одноступенчатые вертикальные насосы INLINE

Вес, кг	173
Гарантия, мес	24

6. Документация

Инструкции и паспорта

- Руководство по установке и эксплуатации CL, CLP, CV, PV
- Руководство по установке и эксплуатации CLD

Разрешительные документы

- Сертификат ISO 9001:2015
- Декларация о соответствии для (E)CL(P)(D), (E)CV), E(PV)
- Декларация о соответствии RoHS и REACH

Гарантия

- Гарантийное заявление

3D и CAD-модели

- 3D-модель STEP CL 80-330/2/11.0K
- Чертёж DXF CL 80-330/2/11.0K
- BIM-модель Revit CL

Прочее

- Габаритный чертёж CL 80-330/2/11.0K

Документы прилагаются к товару — в карточке товара и в архиве документов для тендера.